Dynamic®

GAMA SENIOR

MX 300

Ref : MX007

DESCRIPCIÓN

- Robusto, poderoso y manejable.
- Pie fijo: longevidad en el tiempo.
- Opción de variador de velocidad.
- Botón de seguridad.
- Doble aislamiento.
- Tubo de inmersión y campana en acero inoxidable para una higiene perfecta.
- Cuchillo Ti-metal fácil de desmontar.
- Alta ventilación, lo que garantiza una mejor refrigeración del motor y evita por lo tanto, los riesgos de infiltración.

UTILIZACIÓN

Directamente en la olla, se pulveriza en unos minutos, de 20 a 40 litros de vegetales cocidos incluyendo puerro, cebolla, etc.

Ideal para hacer excelentes sopas/cremas, sopas de pescado, panades, brunoises, muslins, col picada y espinacas, pasta de panqueques, salsas, mayonesa, brandade de bacalao, purés de verduras finamente pulverizados, hervidas, cremas de frutas, etc.

Capacidad : 20 hasta 40 Litros

CARACTERÍSTICAS TÉCNICAS	
POTENCIA	350 W
VELOCIDAD	9500 rpm
VOLTAJE	110 - 120 V o 220 - 240 V
LARGO TOTAL	600 mm
LARGO TUBO	300 mm
DIÁMETRO	97 mm
PESO NETO	2,7 kg

CONSEJOS DE MANTENIMIENTO

Enjuague la parte inferior del pie debajo del agua. Cuidado con las salpicaduras que podrían ingresar a través de las ranuras de ventilación del motor y dañarlo irremediablemente.

Para una mayor eficiencia al limpiar, sumerja el pie del mezclador en un recipiente conteniendo agua y hacer funcionar la unidad por unos segundos.

Limpie la unidad del motor con una esponja o paño húmedo.

No lavar con chorro de agua directa o en el lavavajillas.

www.dynamicmixers.com

Dynamic - 518 rue Léo Baekeland BP57 - 85290 Mortagne sur Sèvre
Tél : +33 (0)2 51 63 02 72 • **E-mail :** export@dynamicmixers.com
Síguenos en las redes sociales !

Made in France
Fabriqué en France

DESPIECE

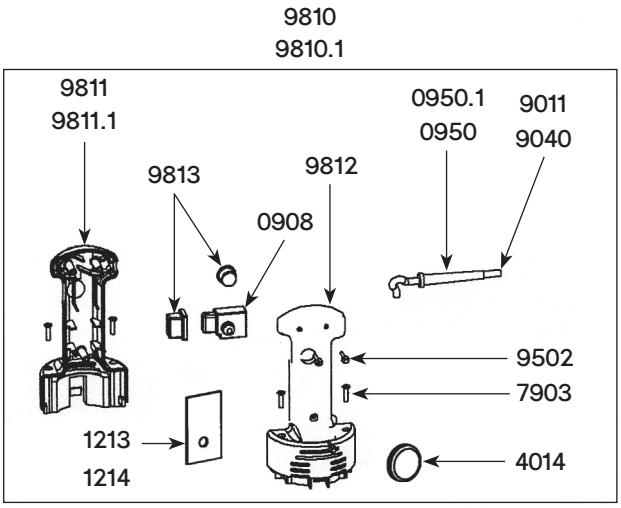

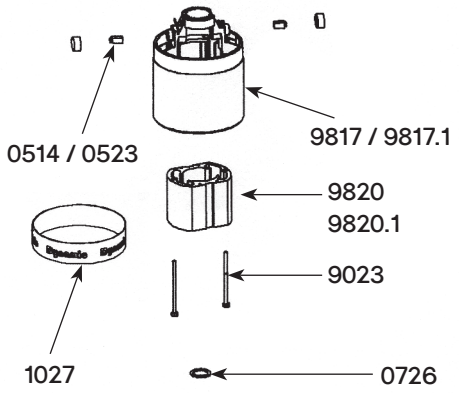

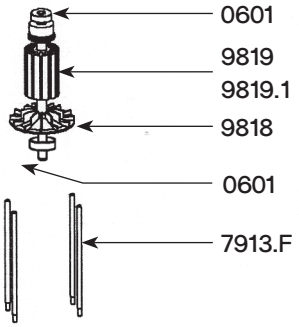

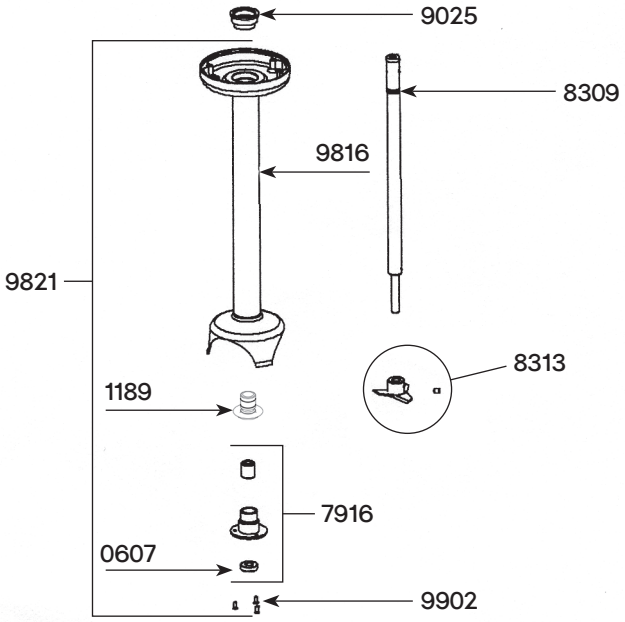
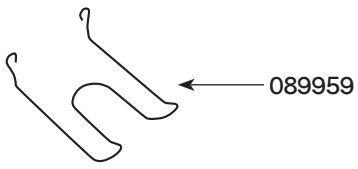
Nomenclatura	Ref.
Carbones con tapones (los 2) (230V)	0514
Carbones con tapones (los 2) (115V) (desde N°130803)	0523
Rodamiento	0601
Retén de grasa	0607
Arandela elástica	0726
Soporte de pared	089959
Interruptor sin bloqueo	0908
Pasador cable 230 V	0950
Pasador cable 115 V	0950.1
Condensador antiparasitario + filtro	0972.1
Etiqueta de seguridad "Cuidado"	1017
Cinta adesiva "Dynamic"	1027
Etiqueta de identificación 230 V	1063
Etiqueta de identificación 115 V	1064
Soporte palier + juntas	1189
Variador 230 V (opciónal)	1213
Variador 115 V (opciónal)	1214
Moleta del variador	4014
Tornillos de los tirantes (los 4)	7903
Tirantes (los 4)	7913.F
Palier inferior sin tornillo (retén de grasa, junta tórica, anillo autolubricante)	7916
Árbol de transmisión	8309
Cuchilla con tornillo	8313
Cable de alimentación doble hilo (230 V)	9011
Tornillos masa (los 2)	9023
Arandela de rodamiento	9025
Cable de alimentación doble hilo (115 V)	9040
Cable de alimentación (Australia)	9066
Cable de alimentación (UK)	9067
Tornillos de empuñadura (los 3)	9502
Empuñadura completa 230 V	9810
Empuñadura completa 115 V	9810.1
Media carcasa inferior 230 V (con etiqueta)	9811
Media carcasa inferior 115 V (con etiqueta)	9811.1
Media carcasa superior	9812
Protección del interruptor	9813
Conjunto tubo, carter, campana y palier (sin arbol ni cuchilla)	9816
Carter superior (equipado con portacarbones) (230V)	9817
Carter superior (equipado con portacarbones) (115V) (desde N°130803)	9817.1
Turbina	9818
Inducido (230 V)	9819
Inducido (115 V)	9819.1
Masa 230 V (carter equipado con portacarbones)	9820
Masa 115 V (carter equipado con portacarbones)	9820.1
Pie completo	9821
Conjunto árbol, palier, cuchilla	9836
Tornillos de palier para campana inox (los 3)	9902